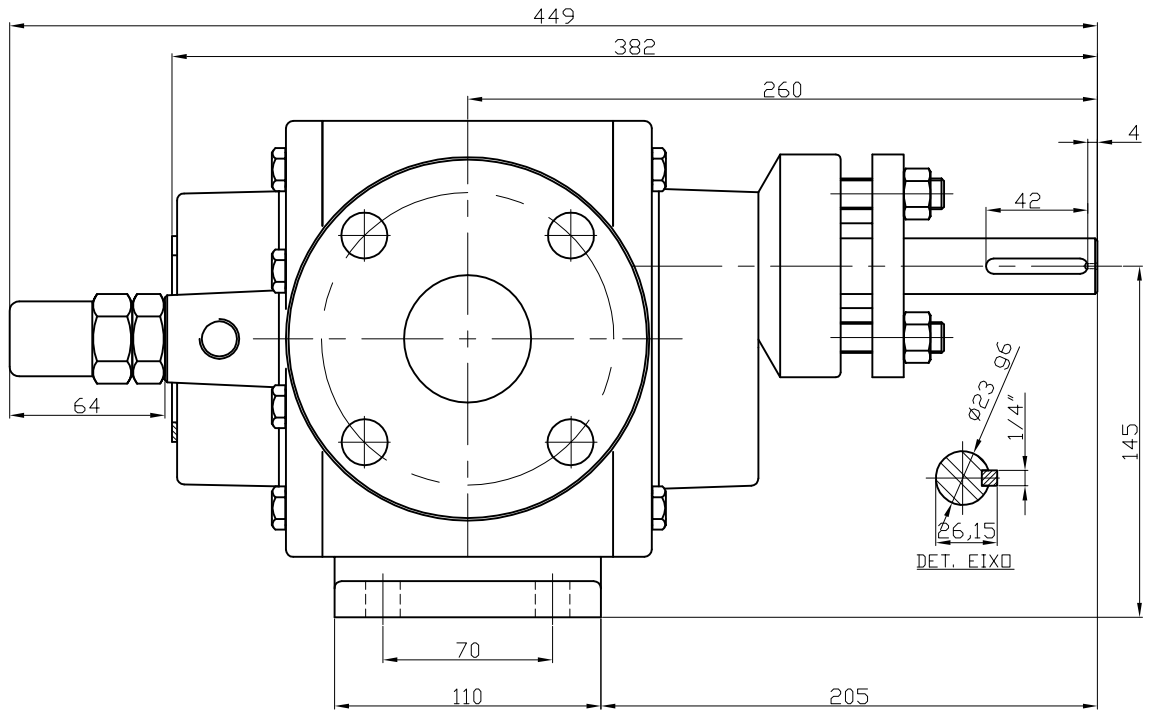

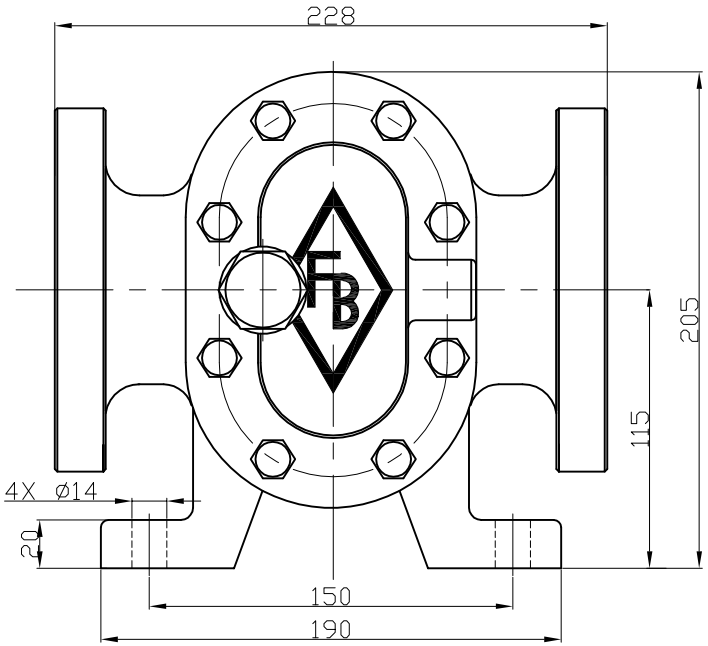

MÉTODO DE MEDIÇÃO	DIÂMETRO	AJUSTE	TOLERÂNCIA
1 PÁQUIMETRO	—	—	–
			–
2 MICROMETRO	—	—	–
			–
3 SUBITO	—	—	–
4 CALIBRADOR			–
5 PEÇA PADRÃO	—	—	–
			–
6 COMPARADOR	—	—	–
7 VISUAL	—	—	–

PASSAR PARA FOLHA 13AA-AB-AC

TOLERÂNCIAS CONFORME NORMA

DIMENSÃO NOMINAL (ANGULAR)	GRAU DE PRECISÃO (f) FINO
ACIMA DE 0,5 ATÉ 3	± 0,05
ACIMA DE 3 ATÉ 6	± 0,05
ACIMA DE 6 ATÉ 30	± 0,10
ACIMA DE 30 ATÉ 120	± 0,16
ACIMA DE 120 ATÉ 400	± 0,20
ACIMA DE 400 ATÉ 1.000	± 0,30
ACIMA DE 1.000 ATÉ 2.000	± 0,50
ACIMA DE 2.000 ATÉ 4.000	± 0,80
ACIMA DE 4.000 ATÉ 8.000	--
ACIMA DE 8.000 ATÉ 12.000	--
ACIMA DE 12.000 ATÉ 16.000	--
ACIMA DE 16.000 ATÉ 20.000	--

DIMENSÃO NOMINAL (ANGULAR)	GRAU DE PRECISÃO (f) FINO
ATÉ 10	± 1ş
ACIMA DE 10 ATÉ 50	± 30ş
ACIMA DE 50 ATÉ 120	± 20ş
ACIMA DE 120 ATÉ 400	± 10ş
ACIMA DE 400	± 5ş

MATERIAIS	X
FOFO GG20	01
FOFO NODULAR	02
AÇO CARBONO	03
AÇO INOX	04
BRONZE	05
LATÃO	06
NYLON	07
TEFLON	08
GRAFITE	09
CELERON	10
BRONZE GRAFITADO	11
METAL PATENTE	12
BORRACHA	13
TUNGSTENIO	14
AMIANTO GRAFITADO	15

REV.	MODIFICAÇÃO	SML	DATA	NOME	VISTO
01	ALTERAÇÃO DO FLANGE P/ FF	-	19-01-12	LGO	AMO

ACABAMENTO	ATÉ 0,1µm	0,1 Á 0,8µm	0,8 Á 3,2µm	3,2 Á 25µm	REFERENTE	NORMA
∼ (▼▼,▼)	▼▼▼▼	▼▼▼	▼▼	▼	∼	DIN 3141
RUGOSIDADE (FRESADO)	0,1 √	0,8 √	3,2 √	25 √	√	DIN 1302 (Ra)

MATERIAL: FOFO

TEMPERAR E REVENIR: --

BENEFICIAR: --

PESO: --

MATERIA PRIMA: --

DES.CONJ. Nº: --

AS INFORMAÇÕES DESTE DOCUMENTO SÃO PROPRIEDADE DA FB BOMBAS;SENDO PROIBIDA A UTILIZAÇÃO FORA DA SUA FINALIDADE.
FORMULÁRIO PADRONIZADO PELA NORMA FABRICADORA DE BOMBAS.

FABRICADORA DE BOMBAS

RESPONSÁVEL TÉCNICO: RAFAEL MORASSI
ENGENHARIA

TÍTULO : DIMENSIONAL DA BOMBA

MODELO PAI : E20201ST

MODELO DA BOMBA: FBE 2" VÁLVULA

Nº DO DESENHO: DIMB20-013.07

CÓD. MICROSIGA: --

CÓDIGO DA BOMBA: E20201V

DESENHO: DNS | VERIF: RM | APROV.: RM

DATA: 14/05/07 | ESCALA: S/ESC | FOLHA: 1 DE 1 | REV.: 01

ORIGEM: ENGENHARIA ■ PRODUÇÃO ☐ MONTAGEM ☐ PROCESSO ☐

A4 – 297 X 210

Documento gerado em Cad. Revisar o meio eletrônico.